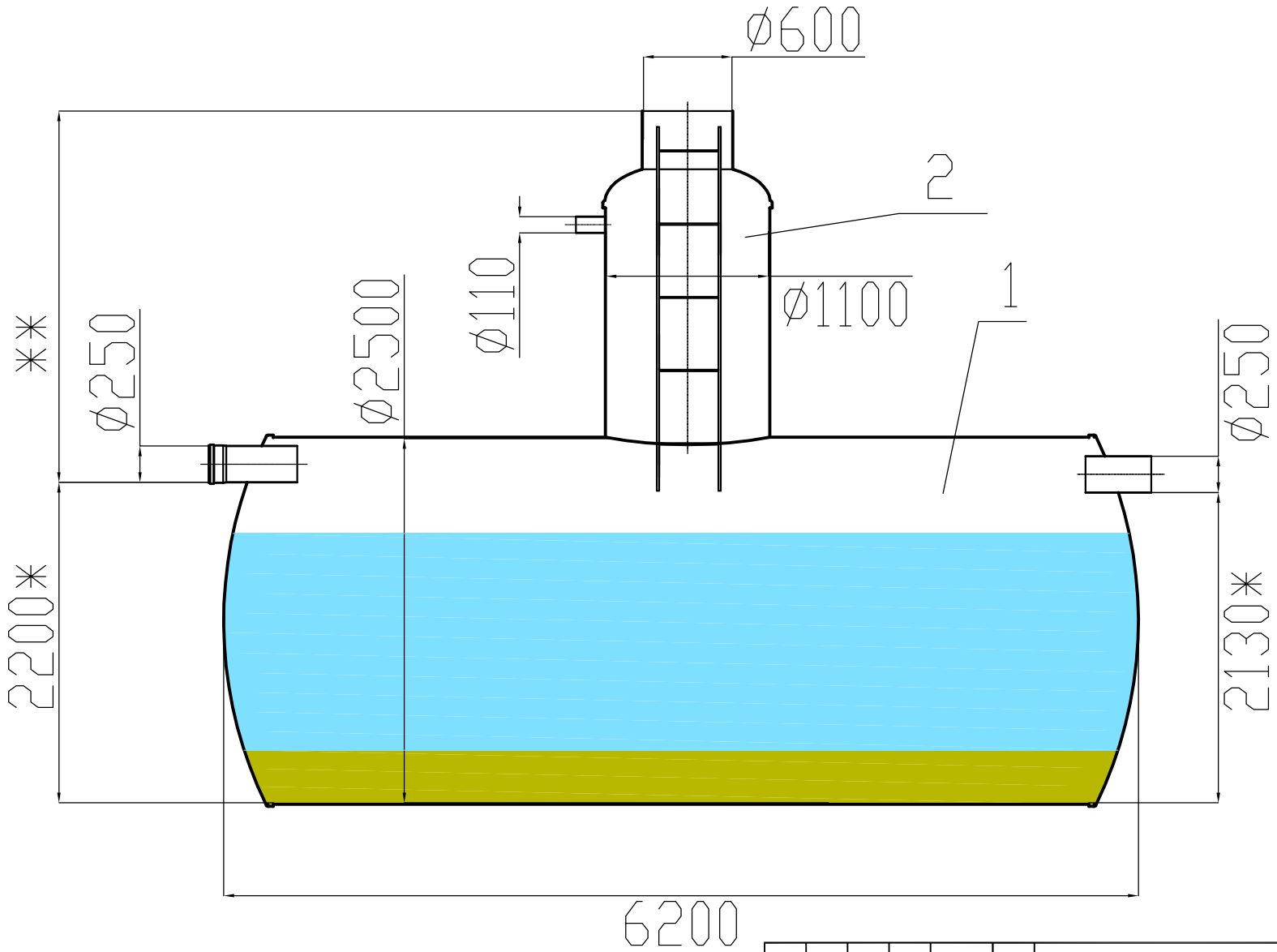

* Высота от внутреннего диаметра емкости

** Определяется проектом

1 Пескоотделитель 30

2 Технический колодец с лестницей

Изм.	Кол. уч	Лист	Nдок.	Подпись	Дата
ГИП					
Гл. спец					
Пров.					
Разраб.					
Н. контр.					

Пескоотделитель 30 л/с

Стадия	Лист	Листов

POLEX | GROUP

Согласовано:

Взам. инв. N

Подпись и дата

Инв. N подл.